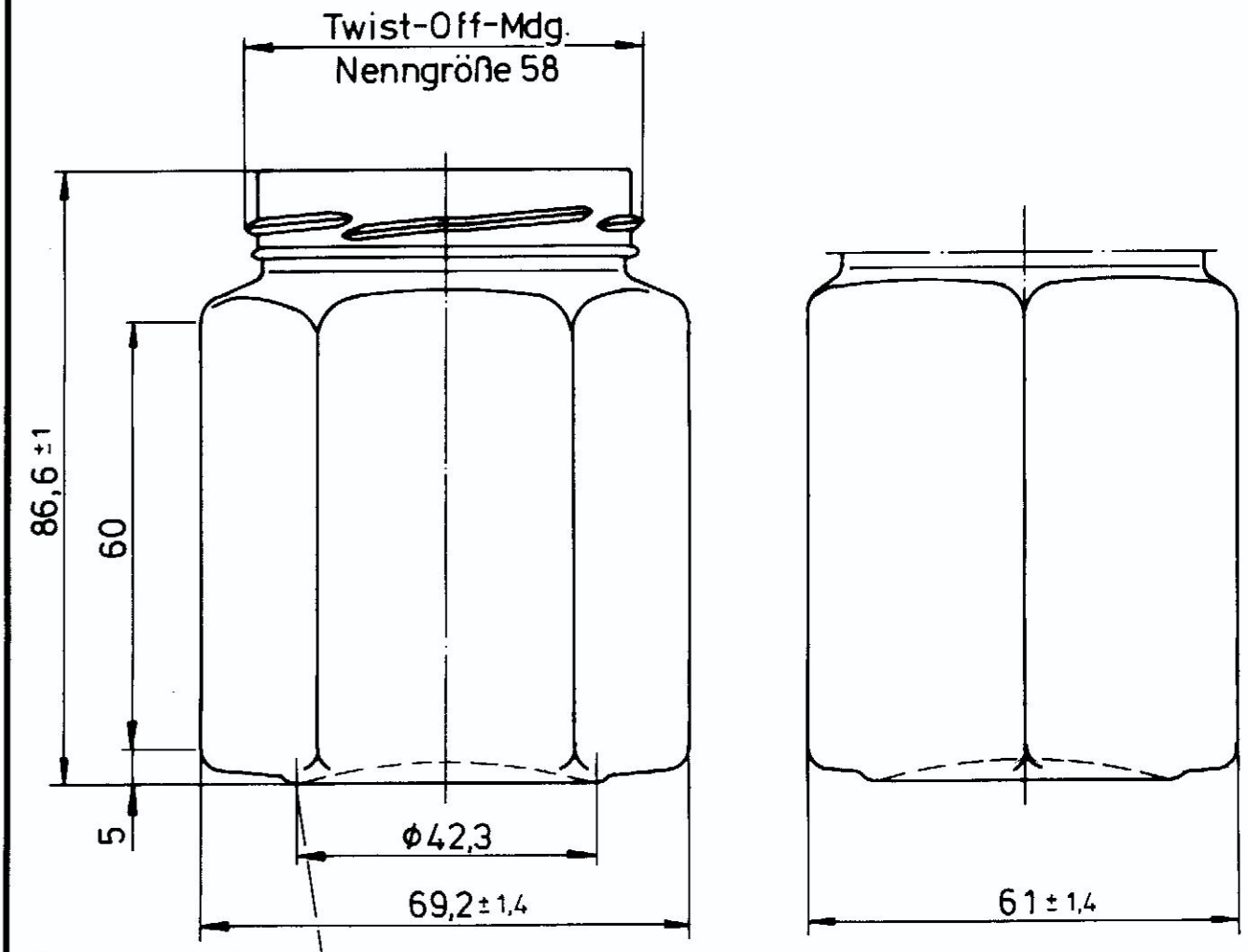

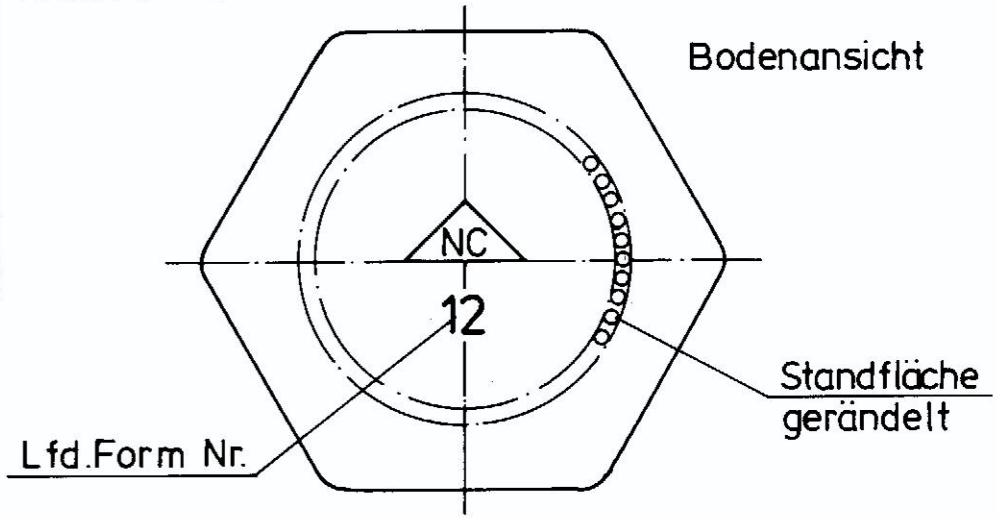

Diese Zeichnung ist unser Eigentum. Schutzvermerk nach DIN 34 beachten. Die ohne Toleranz angegebenen Maße dienen lediglich der näheren Festlegung der Glasfasson, sie werden bei der Fertigung nicht gesondert überprüft. Geringe, technisch bedingte Abweichungen behalten wir uns vor.

Randvoll:	196 ± 9 ml		Tag	Name	Noelle + von Campe Glashütte GmbH Boffzen / Weser
Glasgewicht:	ca. 140 g	Bearb.	22.4.96		
		Gepr.			
Daten					
		Maßstab 1:1	Werkstoff Glas	Bez. Verpackungsglas	Formen-Nr. 02543
		Mod.-Nr.			
Änderung	Tag	Name			